1 組織及び機構

令和7年4月1日現在

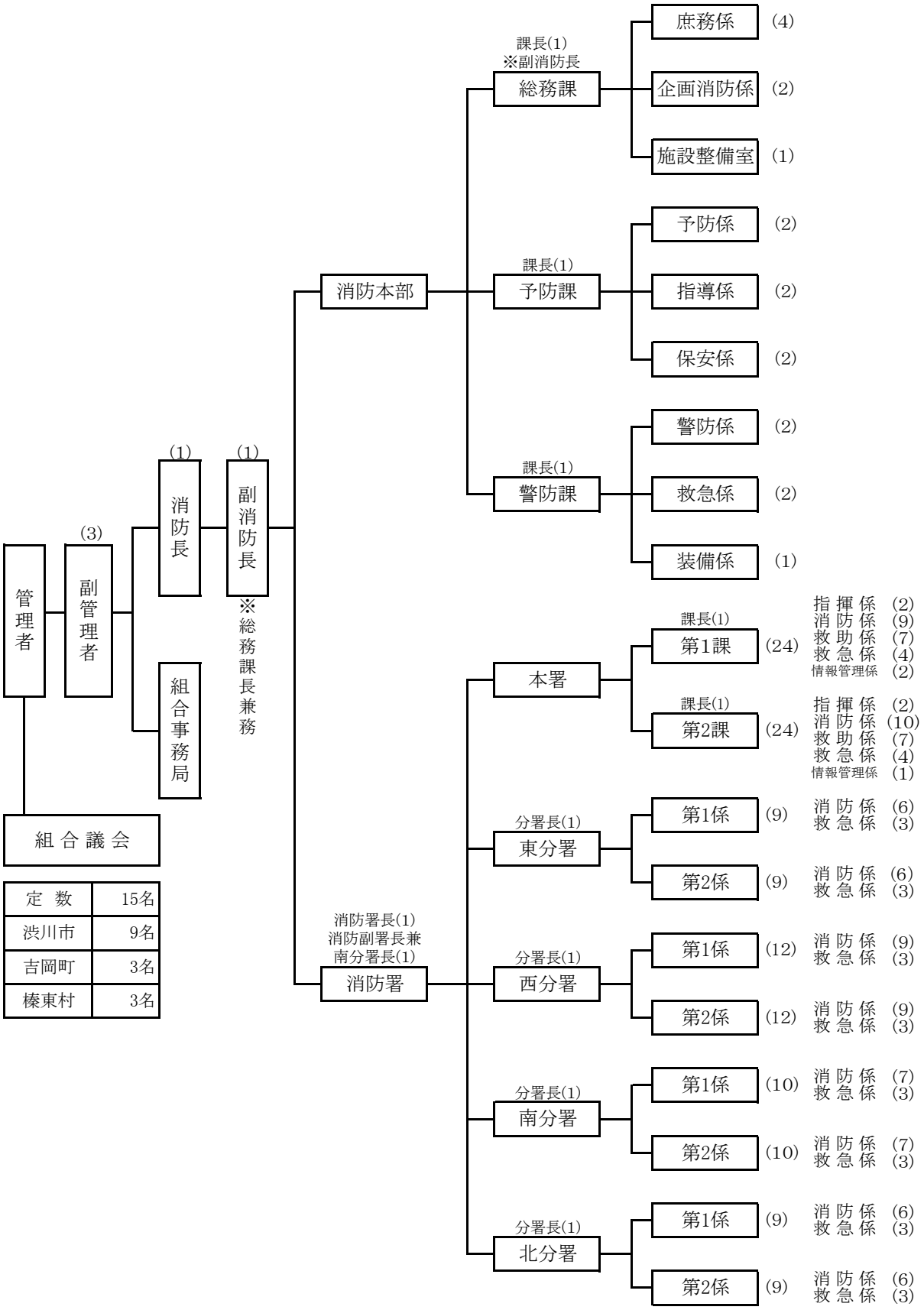

定　数	15名
渋川市	9名
吉岡町	3名
榛東村	3名

高崎市・安中市消防組合ほか5一部事務組合消防指令事務協議会　5名

総務課付　5名

(　)内は配置人員を示す