1 組織及び機構

令和5年4月1日現在

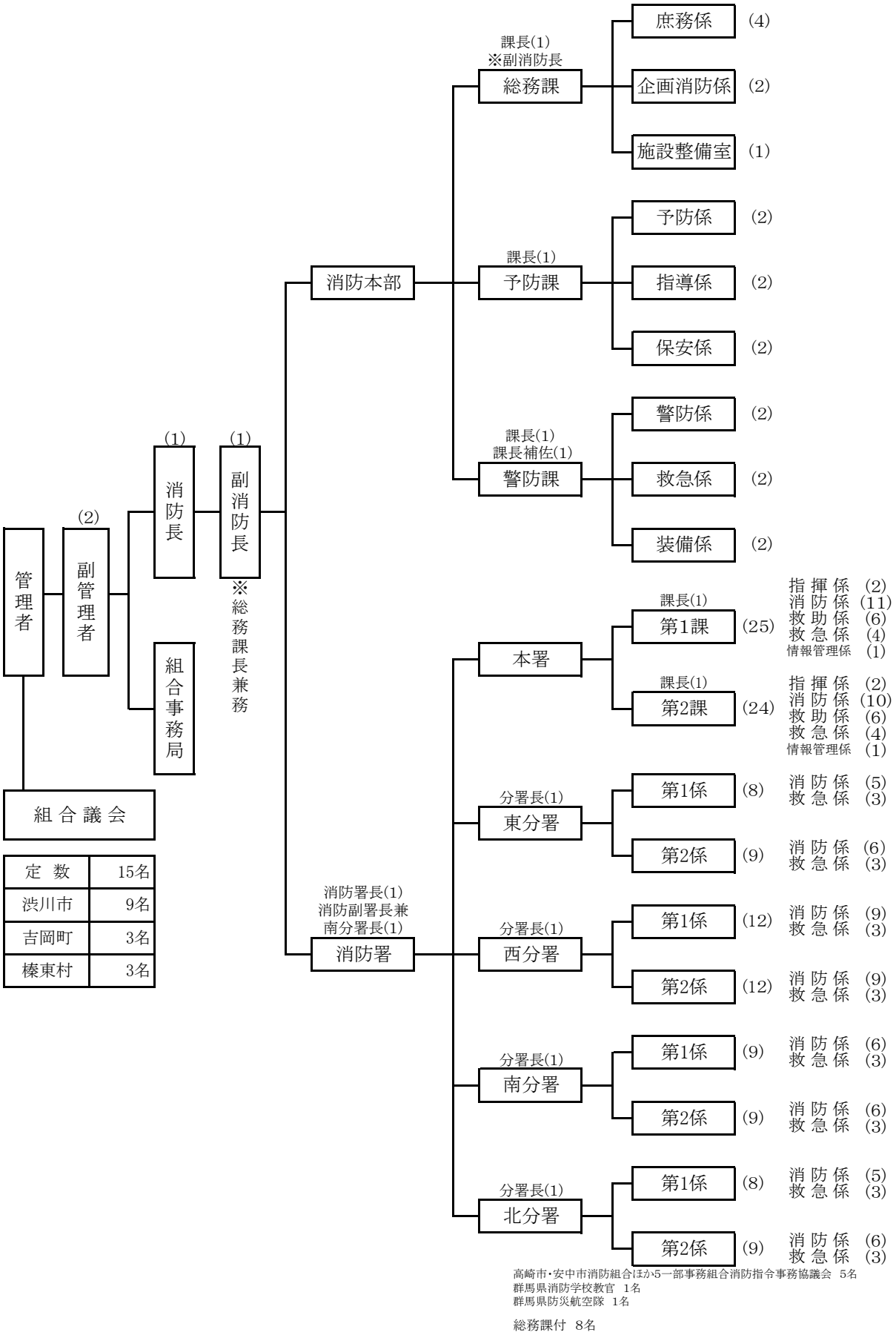

定 数	15名
渋川市	9名
吉岡町	3名
榛東村	3名

( )内は配置人員を示す